ZESTAWIENIE STOLARKI DRZWIOWEJ/ DRZWI WEWNETRZNE

NAZWA WYROBU	Drzwi wewnętrzne		Drzwi wewnętrzne				Drzwi wewnętrzne - systemowe	
OZNACZENIE NA RYSUNKU	**D1**		**D2**		**D3**		**d**	
SCHEMAT **widok drzwi od strony zawiasów**	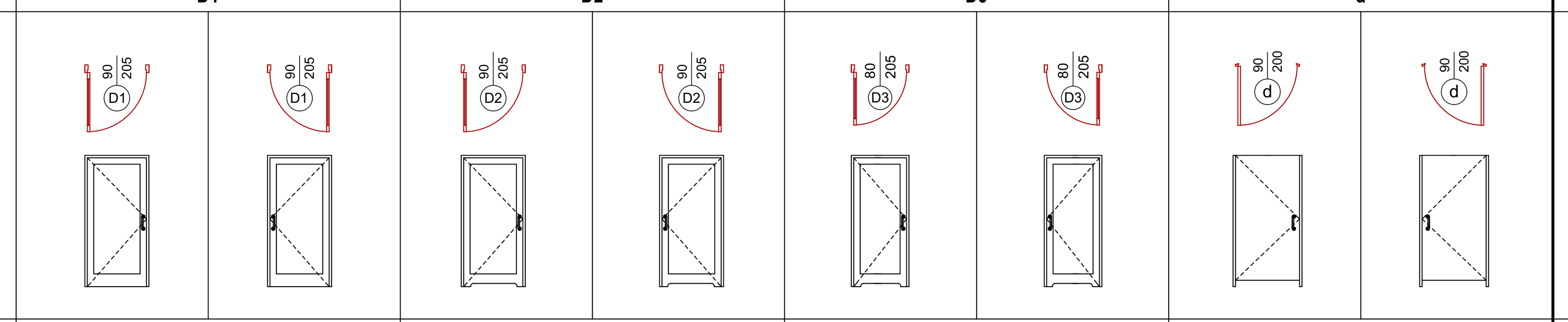							
WYMIARY OTWORU W MURZE w cm / szerokość **S**	100		100		90		100	
Uwaga: wymiar należy sprawdzic na miejscu budowy / wysokość **H**	212		212		212		200	
WYMIARY OTWORU W ŚWIETLE OŚCIEŻNICY / szerokość **S**	90		90		80		90	
Uwaga: wymiar nie może ulec zmniejszeniu (światło przejścia) / wysokość **H**	205		205		205		200	
RODZAJ SKRZYDEŁ - kierunek otwierania	jednoskrzydłowe **LEWE**	jednoskrzydłowe **PRAWE**	jednoskrzydłowe **LEWE**	jednoskrzydłowe **PRAWE**	jednoskrzydłowe **LEWE**	jednoskrzydłowe **PRAWE**	jednoskrzydłowe **LEWE**	jednoskrzydłowe **PRAWE**
ILOŚĆ PARTER poziom 0,00	1	2	14	16	5	5	4	2
ILOŚĆ PIĘTRO poziom +4,76	5	4	7	9	4	-	6	3
RAZEM sztuk	**6**	**6**	**21**	**25**	**9**	**5**	**10**	**5**
SZKLENIE	Brak		Brak		Brak		Brak	
MATERIAŁ / KOLOR / OKUCIA	**Drewno-płycina, pełne** Konstrukcja drzwi płytowych: klejone warstwowo drewno Wypełnienie ramy: płycina drewnopochodna HDF Wykończenie: powierzchnia gładka pokryta farbą kryjąca w kolorze **RAL 7035 Light grey** Wyposażenie: zawiasy szt. 3, zamek patent, klamka stalowa chromowana, ościeżnice regulowane		**Drewno-płycina, pełne** Konstrukcja drzwi płytowych: klejone warstwowo drewno Wypełnienie ramy: płycina drewnopochodna HDF Wykończenie: powierzchnia gładka pokryta farbą kryjącą w kolorze **RAL 7035 Light grey** Wyposażenie: zawiasy szt. 3, zamek patent (w kabinach WC i pomieszczeniach z toaletą zamknięcie jednostronne - gałka z blokadą), klamka stalowa chromowana, ościeżnice regulowane Skrzydło drzwiowe z dolnym nawiewem powietrza, wielkość otworu wykonać wg. projektu wentylacji mechanicznej		**Drewno-płycina, pełne** Konstrukcja drzwi płytowych: klejone warstwowo drewno Wypełnienie ramy: płycina drewnopochodna HDF Wykończenie: powierzchnia gładka pokryta farbą kryjącą w kolorze **RAL 7035 Light grey** Wyposażenie: zawiasy szt. 3, zamek patent (w kabinach WC i pomieszczeniach z toaletą zamknięcie jednostronne - gałka z blokadą), klamka stalowa chromowana, ościeżnice regulowane Skrzydło drzwiowe z dolnym nawiewem powietrza, wielkość otworu wykonać wg. projektu wentylacji mechanicznej		**Zagęszczony laminat** Drzwi o wys. 200 cm z prześwitem nad podłogą 10 cm wykonane z płyt np. jak ,,Wedi 3000 SES, Austrotherm, Ultrament,, gr. 28 mm i powleczone obustronnie żywicą kolor wg. **RAL 7035 Light grey** Wyposażenie: ilość zawiasów zgodnie z wytycznymi producenta systemu, zamknięcie kabiny jednostronne- gałka z blokadą, klamka stalowa chromowana Wykonać wg. wybranego systemu	
WYMAGANIA TECHNICZNE								
UWAGI	Przed dostawą stolarki należy przedstawić Zamawiającemu do akceptacji próbki koloru i dokładnie wymierzyć otwory drzwiowe na miejscu budowy. **Szerokość światła przejścia min. 90cm.**		Przed dostawą stolarki należy przedstawić Zamawiającemu do akceptacji próbki koloru i dokładnie wymierzyć otwory drzwiowe na miejscu budowy. **Szerokość światła przejścia min. 90cm.**		Przed dostawą stolarki należy przedstawić Zamawiającemu do akceptacji próbki koloru i dokładnie wymierzyć otwory drzwiowe na miejscu budowy. **Szerokość światła przejścia min. 80cm.**		Przed dostawą stolarki należy przedstawić Zamawiającemu do akceptacji próbki koloru i dokładnie wymierzyć otwory drzwiowe na miejscu budowy. **Szerokość światła przejścia min. 90cm.**	

ZESTAWIENIE ŚLUSARKI DRZWIOWEJ/ DRZWI WEWNETRZNE

NAZWA WYROBU	Drzwi wewnętrzne		Drzwi wewnętrzne		Drzwi wewnętrzne		Drzwi wewnętrzne	Drzwi wewnętrzne	Drzwi wewnętrzne
OZNACZENIE NA RYSUNKU	**DwAL-1a**		**DwAL-1b EI60**		**DwAL-2**		**DwAL-3a**	**DwAL-3b EI60**	**DwAL-4 EI60**
SCHEMAT **widok drzwi od strony zawiasów**	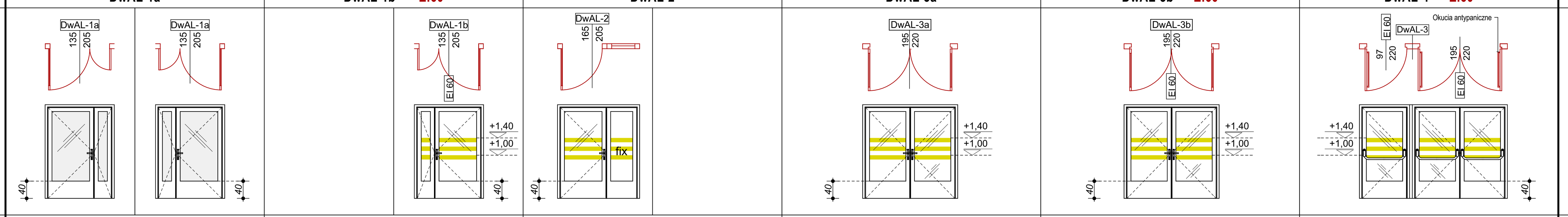								
WYMIARY OTWORU W MURZE / szerokość **S**	160		160		190		220	220	343
wysokość **H**	215		215		215		230	230	230
WYMIARY OTWORU W ŚWIETLE OŚCIEŻNICY / szerokość **S**	135		135		165		195	195	195 + 97
wysokość **H**	205		205		205		220	220	220
RODZAJ SKRZYDEŁ - kierunek otwierania	dwuskrzydłowe **LEWE (skrzydło czynne)**	dwuskrzydłowe **PRAWE (skrzydło czynne)**	-	dwuskrzydłowe **PRAWE (skrzydło czynne)**	dwuskrzydłowe **LEWE (skrzydło czynne)**	-	dwuskrzydłowe	dwuskrzydłowe	dwuskrzydłowe
ILOŚĆ PARTER poziom 0,00	1	2	-	-	1	-	1	2	1
ILOŚĆ PIĘTRO poziom +4,76	-	-	-	1	-	-	-	2	1
RAZEM sztuk	**1**	**2**	**-**	**1**	**1**	**-**	**2**	**4**	**2**
SZKLENIE	Przeszklenia prostokątne. Szyba zespolona, szkło bezpieczne o podwyższonej wytrzymałości, mleczne		Przeszklenia prostokątne. Szyba zespolona, szkło bezpieczne o podwyższonej wytrzymałości, transparentne		Przeszklenia prostokątne. Szyba zespolona, szkło bezpieczne o podwyższonej wytrzymałości, transparentne		Przeszklenia prostokątne. Szyba zespolona, szkło bezpieczne o podwyższonej wytrzymałości, transparentne, oznaczone trzema pasami w kontraście LRV=60 o wysokości jak na schemacie	Przeszklenia prostokątne. Szyba zespolona, szkło bezpieczne o podwyższonej wytrzymałości, transparentne, oznaczone trzema pasami w kontraście LRV=60 o wysokości jak na schemacie	Przeszklenia prostokątne. Szyba zespolona, szkło bezpieczne o podwyższonej wytrzymałości, transparentne, oznaczone trzema pasami w kontraście LRV=60 o wysokości jak na schemacie
MATERIAŁ / KOLOR / OKUCIA	**Drzwi aluminiowe** Konstrukcja drzwi profilowych: Ościeżnica wewnętrzna i skrzydło wykonane z kształtowników aluminiowych o głębokości 45 [mm]. Wypełnienie ramy: szybą zespoloną, mleczną Wykończenie: malowanie proszkowe w kolorze ***RAL 7042 Traffic grey A*** Wyposażenie: zawiasy szt. 3, zamek patent, klamka ze stali nierdzewnej, rozwiązanie bezprogowe z uszczelką szczoteczkową, uszczelnienie gumowe na całym obwodzie.		**Drzwi aluminiowe** Konstrukcja drzwi profilowych: Ościeżnica wewnętrzna i skrzydło wykonane z kształtowników aluminiowych o głębokości 45 [mm]. Wypełnienie ramy: szybą zespoloną, transparentną Wykończenie: malowanie proszkowe w kolorze ***RAL 7042 Traffic grey A*** Wyposażenie: zawiasy szt. 3, zamek patent, klamka ze stali nierdzewnej,samozamykacze, bezprogowe, uszczelki dymoszczelne, uszczelnienie gumowe na całym obwodzie.		**Drzwi aluminiowe** Konstrukcja drzwi profilowych: Ościeżnica wewnętrzna i skrzydło wykonane z kształtowników aluminiowych o głębokości 45 [mm]. Wypełnienie ramy: szybą zespoloną, transparentną Wykończenie: malowanie proszkowe w kolorze ***RAL 7042 Traffic grey A*** Wyposażenie: zawiasy szt. 3, zamek patent, klamka ze stali nierdzewnej, rozwiązanie bezprogowe z uszczelką szczoteczkową, uszczelnienie gumowe na całym obwodzie.		**Drzwi aluminiowe** Konstrukcja drzwi profilowych: Ościeżnica wewnętrzna i skrzydło wykonane z kształtowników aluminiowych o głębokości 45 [mm]. Wypełnienie ramy: szybą zespoloną, transparentną Wykończenie: malowanie proszkowe w kolorze ***RAL 7042 Traffic grey A*** Wyposażenie: zawiasy szt. 3, zamek patent, klamka ze stali nierdzewnej, rozwiązanie bezprogowe z uszczelką szczoteczkową, uszczelnienie gumowe na całym obwodzie.	**Drzwi aluminiowe, przeciwpożarowe** Konstrukcja drzwi profilowych: Ościeżnica wewnętrzna i skrzydło wykonane z kształtowników aluminiowych o głębokości 45 [mm]. Wypełnienie ramy: szybą zespoloną, transparentną Wykończenie: malowanie proszkowe w kolorze ***RAL 7042 Traffic grey A*** Wyposażenie: zawiasy szt. 3, okucia antypaniczne, samozamykacze, bezprogowe, uszczelki dymoszczelne, uszczelnienie gumowe na całym obwodzie.	**Drzwi aluminiowe, przeciwpożarowe** Konstrukcja drzwi profilowych: Ościeżnica wewnętrzna i skrzydło wykonane z kształtowników aluminiowych o głębokości 45 [mm]. Wypełnienie ramy: szybą zespoloną, transparentną Wykończenie: malowanie proszkowe w kolorze ***RAL 7042 Traffic grey A*** Wyposażenie: zawiasy szt. 3, okucia antypaniczne, samozamykacze, bezprogowe, uszczelki dymoszczelne, uszczelnienie gumowe na całym obwodzie.
WYMAGANIA TECHNICZNE			- Klasa odporności przeciwpożarowej - EI 60					- Klasa odporności przeciwpożarowej - EI 60	- Współczynnik U max 1,3 W/m2K - dla całej powierzchni drzwi - Klasa odporności przeciwpożarowej - EI 60
UWAGI	Przed dostawą ślusarki drzwiowej należy przedstawić Zamawiającemu do akceptacji próbki koloru i dokładnie wymierzyć otwory drzwiowe na miejscu budowy. **Szerokość światła przejścia w skrzydle czynnym drzwi dwuskrzydłowych min 90 x 205 cm**		Przed dostawą ślusarki drzwiowej należy przedstawić Zamawiającemu do akceptacji próbki koloru i dokładnie wymierzyć otwory drzwiowe na miejscu budowy. **Szerokość światła przejścia w skrzydle czynnym drzwi dwuskrzydłowych min 90 x 205 cm**		Przed dostawą ślusarki drzwiowej należy przedstawić Zamawiającemu do akceptacji próbki koloru i dokładnie wymierzyć otwory drzwiowe na miejscu budowy. **Szerokość światła przejścia w skrzydle czynnym drzwi dwuskrzydłowych min 90 x 205 cm**		Przed dostawą ślusarki drzwiowej należy przedstawić Zamawiającemu do akceptacji próbki koloru i dokładnie wymierzyć otwory drzwiowe na miejscu budowy. **Szerokość światła przejścia przez oba skrzydła, otwarte na 90 stopni = 195 cm**	Przed dostawą ślusarki drzwiowej należy przedstawić Zamawiającemu do akceptacji próbki koloru i dokładnie wymierzyć otwory drzwiowe na miejscu budowy. **Szerokość światła przejścia przez oba skrzydła, otwarte na 90 stopni = 195 cm**	Przed dostawą ślusarki drzwiowej należy przedstawić Zamawiającemu do akceptacji próbki koloru i dokładnie wymierzyć otwory drzwiowe na miejscu budowy. **Szerokość światła przejścia przez dwa skrzydła, otwarte na 90 stopni = 195 cm + jedno =97 cm**

ZESTAWIENIE ŚLUSARKI DRZWIOWEJ/ DRZWI, BRAMY I KRATY WEWNETRZNE

NAZWA WYROBU	Drzwi wewnętrzne		Drzwi wewnętrzne		Brama wewnętrzna	Brama wewnętrzna	Brama wewnętrzna	Brama wewnętrzna	Drzwi zewnętrzne
OZNACZENIE NA RYSUNKU	**DTw-1**		**DTw-2 EI60**		**Bs1**	**Bs2**	**Bs3**	**K1**	**Dze-1**
SCHEMAT **widok drzwi od strony zawiasów**	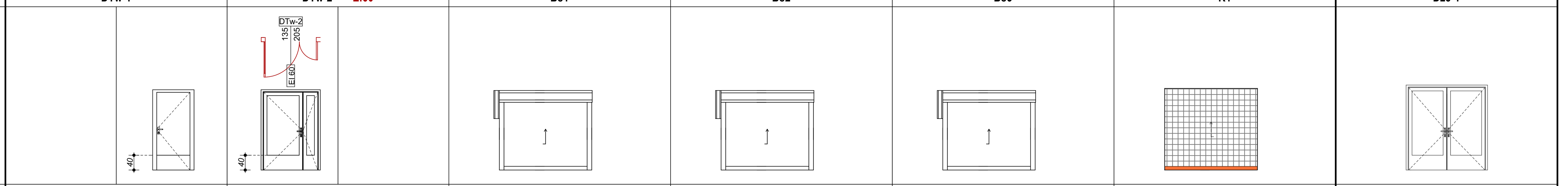								
WYMIARY OTWORU W MURZE / szerokość **S**	112		160		252	252	160	220	220
wysokość **H**	215		215		216	240	240	220	230
WYMIARY OTWORU W ŚWIETLE OŚCIEŻNICY / szerokość **S**	90		135		250	250	158	220	195
wysokość **H**	205		205		215	239	239	220	220
RODZAJ SKRZYDEŁ - kierunek otwierania	-	jednoskrzydłowe **PRAWE**	dwuskrzydłowe **LEWE (skrzydło czynne)**	-	rolowana	rolowana	rolowana	rolowana	dwuskrzydłowe
ILOŚĆ PARTER poziom 0,00	-	1	-	-	3	2	1	-	1
ILOŚĆ PIĘTRO poziom +4,76	-	-	1	-	-	-	-	4	-
RAZEM sztuk	**-**	**1**	**1**	**-**	**3**	**2**	**1**	**4**	**1**
SZKLENIE	Brak		Brak		Brak	Brak	Brak	Brak	Brak
MATERIAŁ / KOLOR / OKUCIA	**Drzwi stalowe profilowe** Konstrukcja drzwi profilowych: Skrzydło i ościeżnica wykonane są z kształtowników stalowych jednokomorowych. Połączenia spawane, szlifowane i polerowane Wypełnienie ramy: wypełnione panelem stalowym Wykończenie: malowanie proszkowe w kolorze ***RAL 7042 Traffic grey A*** Wyposażenie: zawiasy szt. 3, stalowe, łożyskowane z regulacją wysokości spawane do konstrukcji, zamek zasuwowo-zapadkowy,klamka ze stali nierdzewnej, rozwiązanie bezprogowe		**Drzwi stalowe profilowe, przeciwpożarowe** Konstrukcja drzwi profilowych: Skrzydło i ościeżnica wykonane z profili stalowych z przekładką termiczną oraz wypełnieniem masą izolacyjną. Połączenia spawane, szlifowane i polerowane Wypełnienie ramy: wypełnione panelem stalowym Wykończenie: malowanie proszkowe w kolorze ***RAL 7042 Traffic grey A*** Wyposażenie: zawiasy szt. 3, stalowe, łożyskowane z regulacją wysokości spawane do konstrukcji, zamek zasuwowo-zapadkowy, klamka przeciwpożarowa, antyzaczepowa z rdzeniem stalowym. Rozwiązanie progowe z uszczelką automatycznie opadającą lub z progiem auminiowym wys. 5mm i uszczelką kauczukową. Skrzydło drzwi i ościeżnica na całym obwodzie oprócz progu z uszczelką przeciwpożarową pęczniejącą.		**Brama aluminiowa rolowana** Konstrukcja drzwi profilowych: Wypełnienie ramy: wypełnione panelem stalowym Wykończenie: malowanie proszkowe w kolorze ***RAL 7042 Traffic grey A*** Wyposażenie: BRAMA BR-100 z profilem wentylowanym	**Brama aluminiowa rolowana** Konstrukcja drzwi profilowych: Wypełnienie ramy: wypełnione panelem stalowym Wykończenie: malowanie proszkowe w kolorze ***RAL 7042 Traffic grey A*** Wyposażenie: BRAMA BR-100 z profilem wentylowanym	**Brama aluminiowa rolowana** Konstrukcja drzwi profilowych: Wypełnienie ramy: wypełnione panelem stalowym Wykończenie: malowanie proszkowe w kolorze ***RAL 7042 Traffic grey A*** Wyposażenie: BRAMA BR-100 z profilem wentylowanym	**Stalowa krata rolowana** Wykończenie: malowanie proszkowe w kolorze ***RAL 7042 Traffic grey A***	**Drzwi stalowe profilowe** Konstrukcja drzwi profilowych: Skrzydło i ościeżnica wykonane z profili stalowych z przekładką termiczną oraz wypełnieniem masą izolacyjną. Połączenia spawane, szlifowane i polerowane Wypełnienie ramy: wypełnione panelem stalowym Wykończenie: malowanie proszkowe w kolorze ***RAL 7042 Traffic grey A*** Wyposażenie: zawiasy szt. 3, stalowe, łożyskowane z regulacją wysokości spawane do konstrukcji, zamek zasuwowo-zapadkowy,klamka ze stali nierdzewnej.
WYMAGANIA TECHNICZNE			- Klasa odporności przeciwpożarowej - EI 60						
UWAGI	Przed dostawą ślusarki drzwiowej należy przedstawić Zamawiającemu do akceptacji próbki koloru i dokładnie wymierzyć otwory drzwiowe na miejscu budowy. **Szerokość światła przejścia min 90 x 205 cm**		Przed dostawą ślusarki drzwiowej należy przedstawić Zamawiającemu do akceptacji próbki koloru i dokładnie wymierzyć otwory drzwiowe na miejscu budowy. **Szerokość światła przejścia w skrzydle czynnym drzwi dwuskrzydłowych min 90 x 205 cm**		Przed dostawą ślusarki drzwiowej należy przedstawić Zamawiającemu do akceptacji próbki koloru i dokładnie wymierzyć otwory drzwiowe na miejscu budowy.	Przed dostawą ślusarki drzwiowej należy przedstawić Zamawiającemu do akceptacji próbki koloru i dokładnie wymierzyć otwory drzwiowe na miejscu budowy.	Przed dostawą ślusarki drzwiowej należy przedstawić Zamawiającemu do akceptacji próbki koloru i dokładnie wymierzyć otwory drzwiowe na miejscu budowy.	Przed dostawą ślusarki drzwiowej należy przedstawić Zamawiającemu do akceptacji próbki koloru i dokładnie wymierzyć otwory drzwiowe na miejscu budowy.	Przed dostawą ślusarki drzwiowej należy przedstawić Zamawiającemu do akceptacji próbki koloru i dokładnie wymierzyć otwory drzwiowe na miejscu budowy. **Szerokość światła przejścia przez oba skrzydła, otwarte na 90 stopni = 195 cm**

Uwagi:
1. Dokładne wymiary stolarki okiennej i drzwiowej ustala dostawca w oparciu o własne pomiary
(wymiar należy sprawdzic na miejscu budowy)

Pracownia Architektoniczna AP
DANUTA GRZEGORZEK
98-300 Wieluń, os. Armii Krajowej 16
tel.: 604 105 840 lub 601 804 896
e-mail: danuta-grzegorzek@wp.pl

NAZWA I ADRES OBIEKTU BUDOWLANEGO			
BUDOWA HALI SPORTOWEJ Z ZAPLECZEM I ŁACZNIKIEM PRZY SZKOLE PODSTAWOWEJ NR 5 W WIELUNIU Na działce Nr ew. 1/6, obręb 3 M. Wieluń, 98-300 Wieluń			
BRANŻA / NR RYSUNKU: **A-22**	STADIUM OPRACOWANIA: **PROJEKT BUDOWLANY ZAMIENNY**		
	TYTUŁ RYSUNKU: **ZESTAWIENIE ŚLUSARKI IV**		SKALA: 1:50
Imię i nazwisko	Specjalność i Nr uprawnień budowlanych	Pieczątka i podpis	Data:
Projektant: mgr inż. arch. Danuta Grzegorzek Asystent projektanta: inż. arch. Szymon Grzegorzek	specjalność: Architektura Nr upr. **08/OPOKK/2018**		Wieluń 04:2021
Sprawdzający: mgr inż. arch. Maria Dziuba	specjalność: Architektura Nr upr. **155/82/op**		Wieluń 04:2021

Projekt chroniony jest prawem autorskim zgodnie z Ustawą o prawie autorskim i prawach pokrewnych z dnia 04.02.1994 r (Dziennik Ustaw Nr 24 poz.83 z dnia 23.02.1994).
Zmiany w projekcie naruszają prawa autorskie twórców i nie mogą zostać dokonane bez ich wiedzy i zgody na ich wprowadzenie do projektu.
Wszystkie informacje zawarte w tym projekcie stanowią własność intelektualną firmy "PRACOWNIA ARCHITEKTONICZNA AP"